LiftMaster

SUB324M

MOTORISATION POUR PORTAIL BATTANT

Motorisation 24 V sans entretien pour les portails battants résidentiels avec des vantaux de 2,5 mètres de largeur au maximum. Un design moderne allié à une technologie performante.

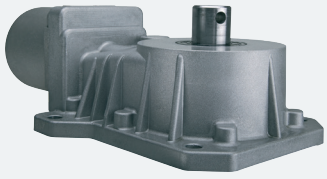

SUB324M

SUB300B-02
SUB110-02

- Vantail de 300 kg au maximum par battant
- Vantail de 2,5 m de largeur au maximum par battant

POWERED BY myQ

Opérateur encastré

Compatible avec SMART HOME - myQ utilisation par Smartphone activée

- Moteur de 24 V DC fiable
- Configuration et programmation facile
- Radio multifréquence à 3 bandes
- Faible consommation en mode veille

Système encastré au sol

- 1x 24 V Moteur SUB324M

- 1x Caisson electrozingué à encastrer SUB300B-02

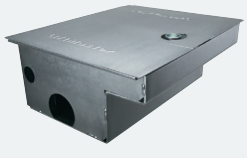

- 1x 110° Bras de transmission SUB110-02

Veuillez consulter liftmaster.eu pour la liste complète des contenus.

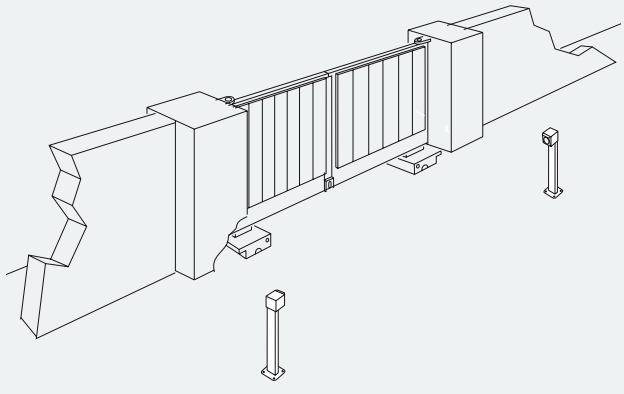

Modules complémentaires requis

- Carte éléctronique myQ (CB124EV)
- Boitier de commande électronique pour opérateurs 24V
- transformateur et module radio intégré.
- Télécommande 4 canaux (TX4EVF)

Modules complémentaires recommandés

Pour portail à 2 vantaux:

- 1 moteur supplémentaire (SUB324M)
- 1 caisson électrozingué à encastrer supplémentaire (SUB300B-02)
- 1 bras de tramnsmission 110° supplémentaire (SUB110-02)
- Ou 1 bras pour ouverture 180° (SUB180)

- Technologie myQ Smart home, voir ci-dessous.

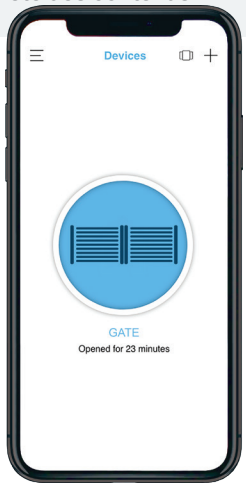

Technologie myQ Smart home

Surveillez et contrôlez votre portail d'entrée et votre porte de garage LiftMaster EV ou myQ LED de n'importe quel endroit. Recevez des notifications en temps réel, définissez des horaires et partagez l'application avec un maximum de cinq membres de votre famille et amis.

Ne vous demandez plus si vous avez oublié de fermer votre portail.

Accessoires requis pour l'utilisation avec myQ

- Passerelle Internet (828EV)
- Cellules photoélectriques à infrarouge (772E-01)

myQ

Télécharger dans l'App Store

DISPONIBLE SUR Google Play

Découvrez plus d'informations

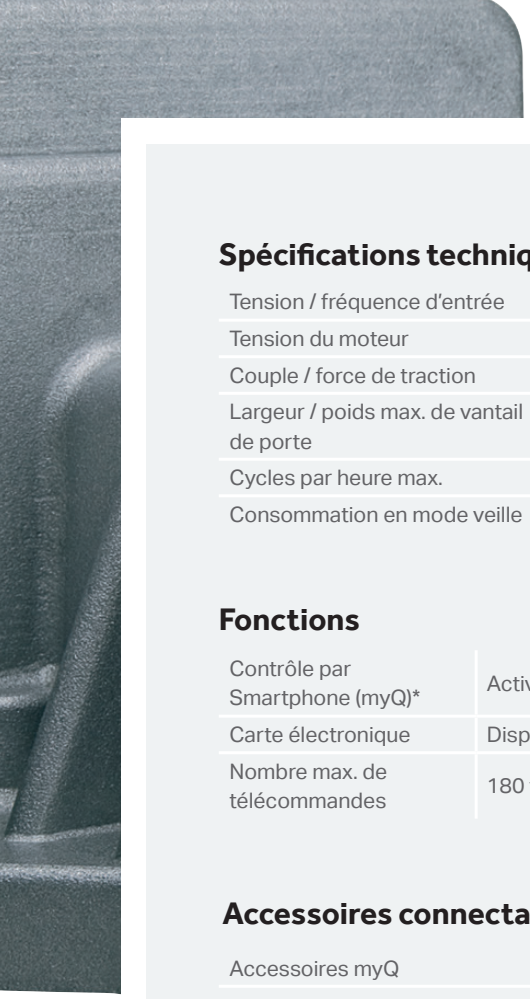

SUB324M

Spécifications techniques

Tension / fréquence d'entrée	230-240 V AC / 50/60 Hz
Tension du moteur	24 V DC
Couple / force de traction	350 Nm
Largeur / poids max. de vantail de porte	1,5 m / 300 kg, 2 m / 250 kg, 2,5m / 200 kg
Cycles par heure max.	18/60
Consommation en mode veille	4 W

Système d'interrupteur de fin de course	Système par encodeur
Température de service	de -20 °C à +55 °C
Indice de protection du moteur	IP 67 (moteur)
Fréquence radio	Plage de 868 MHz, plage de 433 MHz, myQ
Code	Sécurité +2.0
Homelink	Compatible

Fonctions

Contrôle par Smartphone (myQ)*	Activé
Carte électronique	Disponible séparément (CB124EV)
Nombre max. de télécommandes	180 télécommandes

Fonctions et connecteurs du bvoitier de commande électronique :
Apprentissage automatique de la force, inversion automatique de la force, démarrage / arrêt progressif, ouverture partielle, temporisation de fermeture, module radio intégré, lampe clignotante, entrée externe, verrouillage électronique, barre palpeuse de sécurité (8,2 K), contact lumineux par relais, IR's (max. 3).

Accessoires connectables

Accessoires myQ	Passerelle MyQ (828EV)
Accessoires radio 433 MHz	Émetteur 4 canaux (TX4UNIS), émetteur 4 canaux (TX4UNIF), bouton mural sans fil à deux boutons contrôle pour usage interne uniquement (128EV), clavier à code sans fil (747EV, 850EV, 780EV)
Accessoires radio 868 MHz	Émetteur 4 canaux (041ATX4EVF), émetteur 4 canaux (TX4EVS)
Accessoires de sécurité	Photocellule IR (772E-01), lampe clignotante (FLA1-LED), barre palpeuse de sécurité 8.2 KOHM
Accessoires supplémentaires	Interrupteur à clé (montage encastré 100034, montage en surface 100041), verrouillage électronique (203582 + 207399) , verrouillage mécanique pour les portails à double battant (203339), kit antenne (SWG-ANT-EV)

**Requiert l'utilisation d'une passerelle myQ et d'un dispositif de détection de présence (IRs)

Dimensions

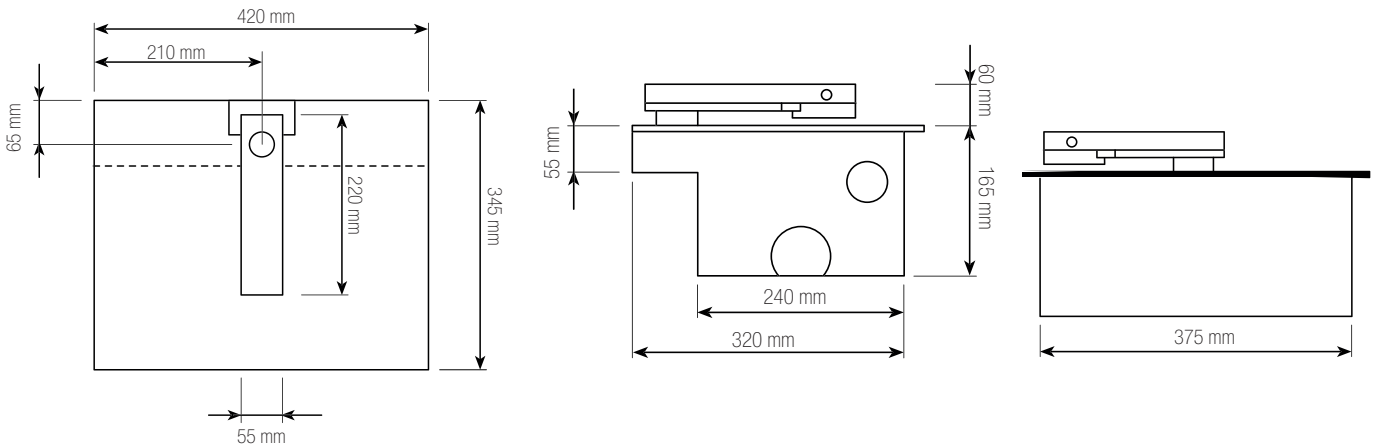

Pour l'achat et l'installation professionnelle

LiftMaster.eu

Pour les partenaires
Contactez votre représentant LiftMaster
Assistance téléphonique : 0049 681 870 80 172 | Courriel : info@chamberlain.com

© 2021 Chamberlain GmbH, All Rights Tous droits réservés. | LMSSUB324MV02 10/21 | Sous réserve de fautes d'impression, d'erreurs et de modifications techniques.
LiftMaster, le logo LiftMaster, myQ, le logo myQ et Chamberlain sont des marques déposées de The Chamberlain Group, Inc.
HomeLink ® est une marque déposée de Gentex Corporation | Chamberlain GmbH, Saar-Lor-Lux-Str. 19, D-66115 Sarrebruck